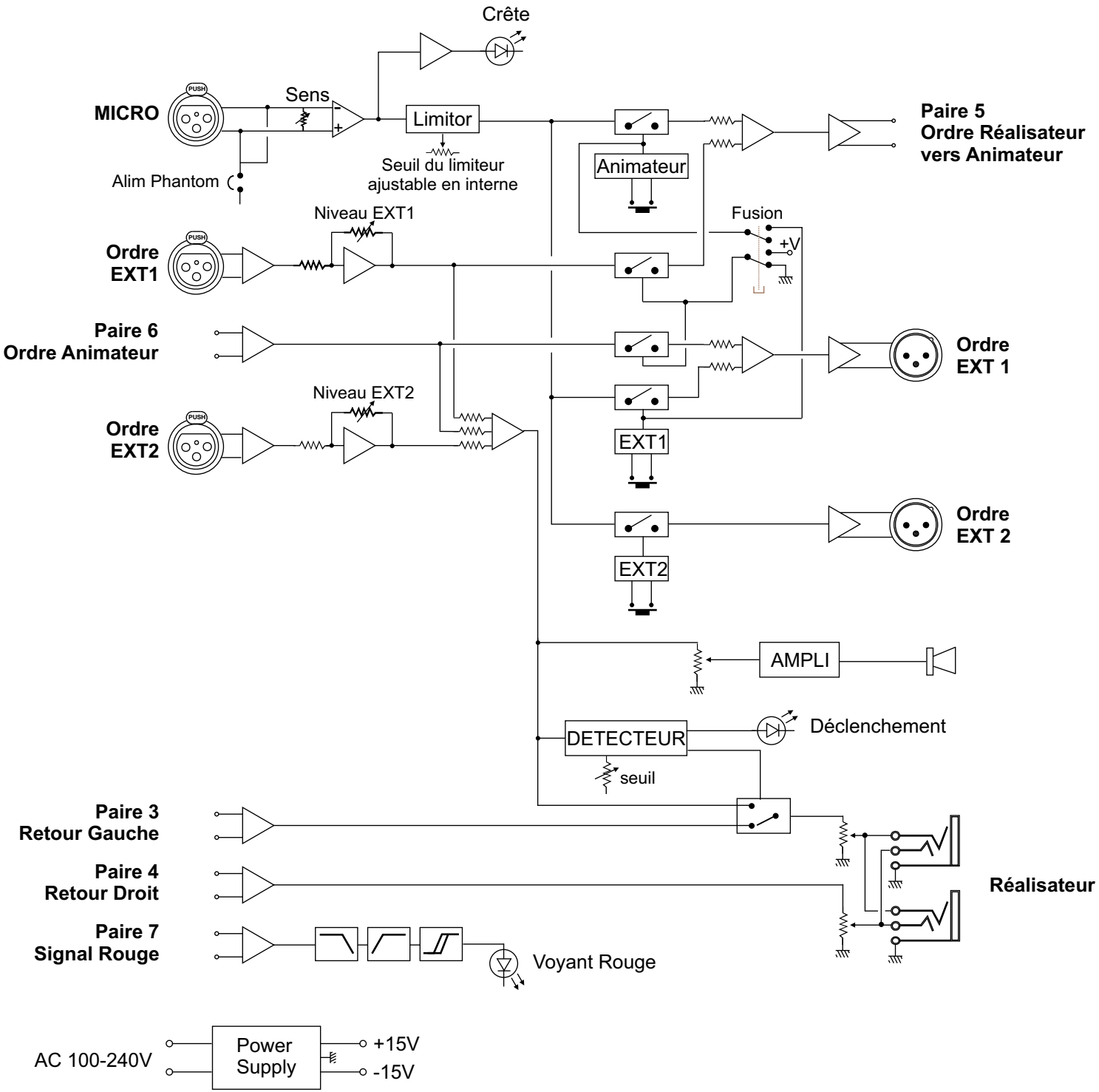
Crête
MICRO
Sens
Limitor
Seuil du limiteur
ajustable en interne
Alim Phantom
Animateur
Paire 5
Ordre Réalisateur
vers Animateur
Niveau EXT1
Fusion
+V
Ordre
EXT1
Paire 6
Ordre Animateur
Ordre
EXT 1
Niveau EXT2
Ordre
EXT2
EXT1
Ordre
EXT 2
EXT2
AMPLI
DETECTEUR
Déclenchement
seuil
Paire 3
Retour Gauche
Paire 4
Retour Droit
Réalisateur
Paire 7
Signal Rouge
Voyant Rouge
AC 100-240V
Power
Supply
+15V
-15V