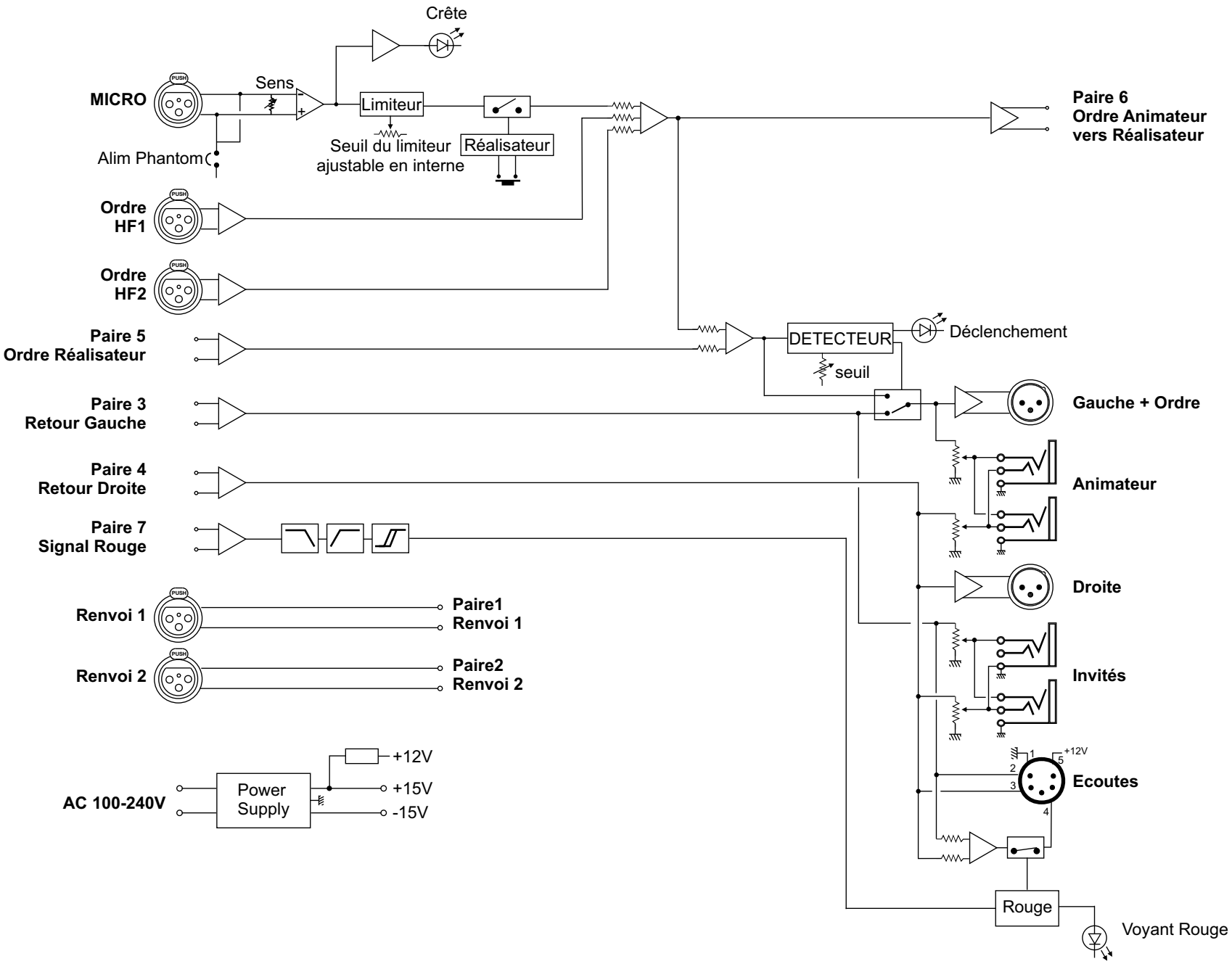
Crête
MICRO
Sens
Limiteur
Seuil du limiteur
ajustable en interne
Réalisateur
Alim Phantom
Paire 6
Ordre Animateur
vers Réalisateur
Ordre
HF1
Ordre
HF2
Paire 5
Ordre Réalisateur
DETECTEUR
Déclenchement
seuil
Paire 3
Retour Gauche
Gauche + Ordre
Paire 4
Retour Droite
Animateur
Paire 7
Signal Rouge
Droite
Renvoi 1
Paire1
Renvoi 1
Renvoi 2
Paire2
Renvoi 2
Invités
+12V
AC 100-240V
Power
Supply
+12V
+15V
-15V
Ecoutes
Rouge
Voyant Rouge